Tel. (07745) 911 70
Fax (07745) 911 72
e-mail: service@tecnautic.com
Bankverbindung:
Sparkasse Hochrhein
Blz. 68452290
Kto.Nr. 06 687628

T E C N A U T I C G m b H

Bei der Schanz 17 · D-79798 Jestetten · Germany

L. W.

Alaskan 520, 12+ 24 Volts
Tel. +66-
m.: +66-
@usa.net

22.Mai 2006
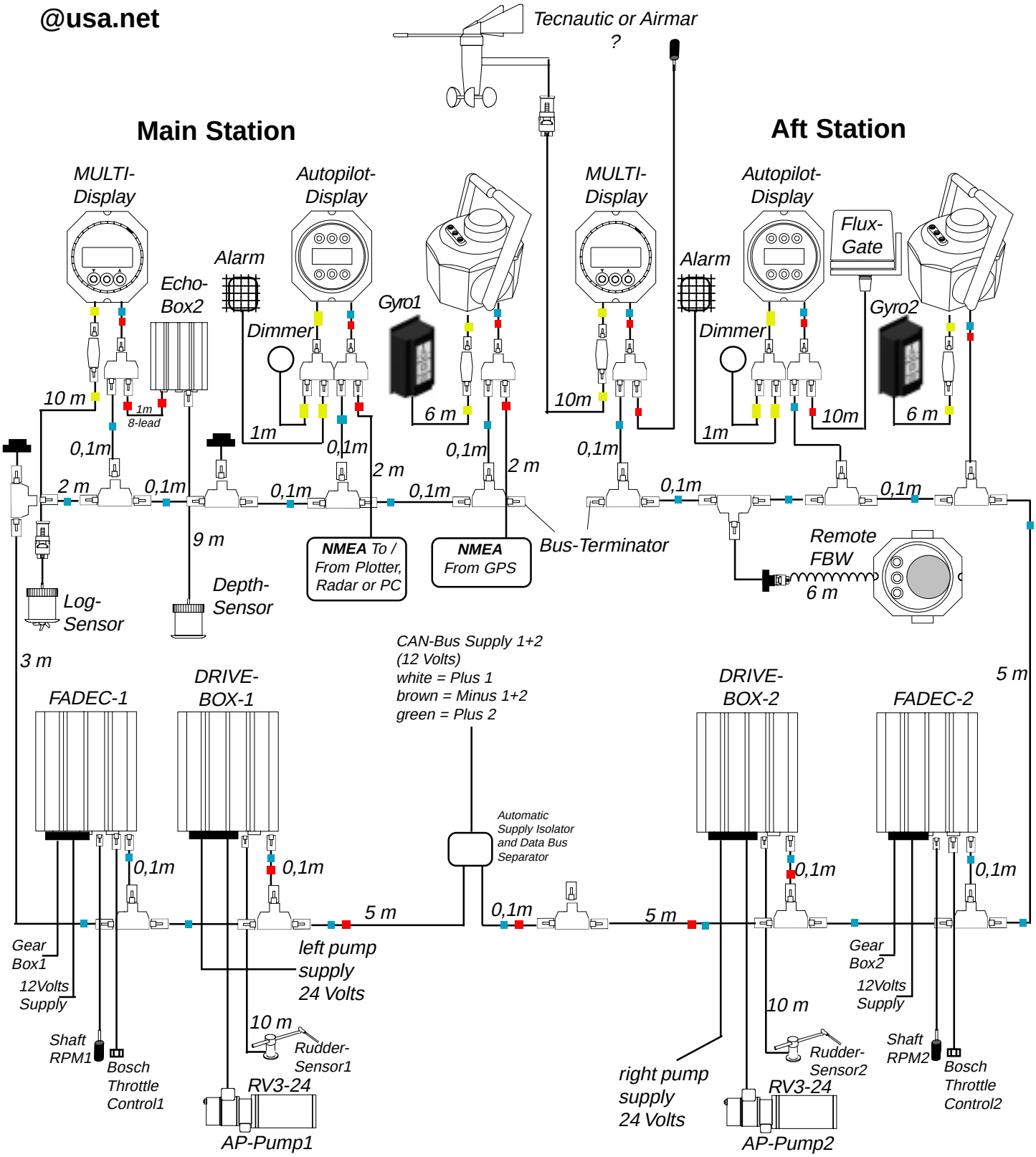
CENTA shaft coupl. CF-AGM-140-4
ZF-63 Gear Box, electric